Schäffer

2020 - 4670

uitzonderlijk lage dakhoogte:
2024 SLT - 3650 SLT

COMPACTE WIELLADERS

Superieur in de kleinste ruimte

SCHÄFFER

Van 15 kW (20 pk) tot 150 kW (204 pk). Ruim 60 jaar ontwikkelen wij laders voor individuele behoeften. De tevredenheid van onze klanten heeft ons gemaakt tot wat we vandaag zijn: één van de efficiëntste en meest succesvolle leveranciers van landbouw-, wiel- en telescopische wielladers ooit. Dag na dag creëren onze medewerkers nieuwe oplossingen op maat.

Elke lader van Schäffer is de synthese van jarenlange ervaring en innovatieve ontwikkeling. Onze producten zijn richtinggevend op het vlak van de grootst mogelijke betrouwbaarheid en duurzaamheid. Met lagere kosten tijdens heel de nuttige levensduur. Met nog meer vermogen, veiligheid en rijcomfort door de jaren heen.

Schäffer-laders aan het werk:
www.schaeffer.de/videos

DE COMPACTE KLASSE VAN SCHÄFFER: SUPERIEUR IN DE KLEINSTE RUIMTE

De compacte klasse is bij Schäffer zondermeer één van de succesvolste series. De sterkst mogelijke prestaties leveren in de kleinst mogelijke ruimte; dat was de uitdaging waarmee deze laders ontwikkeld werden. Maar ook op het gebied van betrouwbaarheid en ergonomie leggen deze machines de lat zeer hoog. En zoals alle Schäffer-laders staan zij borg voor compromisloze veiligheid en lage uitbatingskosten. Deze compacte laders worden gebruikt bij interne werkzaamheden, op kleine tot middelgrote landbouwbedrijven en paardenboerderijen. Dankzij het zeer brede gamma toebehoren en werktuigen zijn deze machines universeel inzetbaar.

De compacte klasse:

2020 15 kW (20 pk)

2024 18,5 kW (25 pk)

2028-2 18,5 kW (25 pk)

2628 18,5 kW (25 pk)

2630 18,5 kW (25 pk)

3630 18,5 kW (25 pk)

3650 28 kW (38 pk)
37 kW (50 pk)

4670 37,4 kW (51 pk)
48,6 kW (66 pk)

2024 SLT 18,5 kW (25 pk)

2028 SLT 18,5 kW (25 pk)

2630 SLT 18,5 kW (25 pk)

3650 SLT 28 kW (38 pk), 37 kW (50 pk)

SCHÄFFER 2020, 2024

De SWH-opname van Schäffer voor boerderijladers

Het aankoppelen van allerlei werktuigen is met de SWH-opname voor boerderijladers van Schäffer een waar kinderspel. De zeer comfortabele hydraulische vergrendeling en ontgrendeling zijn opgenomen in de standaard uitrusting. Alle originele werktuigen van Schäffer zijn standaard met het opnamekader met dubbele haken uitgerust. Op die manier kan de in- en uitkiephoek van de lading zonder probleem aangepast worden. Voor bulkmateriaal, zoals graangewassen, kiest u een grotere in-kiphoek en voor andere materialen een grotere uit-kiephoek; eenvoudig, flexibel, geniaal.

Proportionele, hydraulische vierwielaandrijving

Met de proportionele hydraulische vierwielaandrijving is de bediening van de 2020 en 2024 laders extreem efficiënt. Het toerental van de dieselmotor wordt via het gaspedaal in functie van de bedrijfsomstandigheden ingesteld. De regeling van de rijrichting en de snelheid gebeurt via één enkele aandrijfpedaal aan de linkerkant van de machine. Zo worden centimeter-nauwkeurige, snelle en zeer fijngevoelige maneuvers zondermeer mogelijk. Vooral bij compacte laders en zeer enge gebruiksomstandigheden is dit een onschatbaar voordeel.

SCHÄFFER 2020 EN 2024: EENVOUDIG, VOORDELIG EN KRACHTIG

Vooral waar het eng wordt zijn deze laders volop in hun element. Met een totale breedte van 79,5 cm kan u met de Schäffer 2020 door elke deur en is het werk in een handomdraai klaar. Maar met 90,5 cm is z'n grote broer slechts minimaal breder. Zelfs op de meest ontoegankelijk plaatsen kan nu de handenarbeid gemechaniseerd worden. Het werk wordt sneller, eenvoudiger en productiever uitgevoerd. En het wordt bovendien nog plezierig ook.

Hoewel de machines qua uiterlijk zeer vergelijkbaar zijn, zit het verschil vooral in de aandrijfsystemen. Dankzij de eenvoud van de toegepaste techniek bieden de 2020 en 2024 modellen de voordeligste intrede in het Schäffer-gamma. Maar op het gebied van de kwaliteit werden zeker geen besparingen doorgevoerd. Ook de meest compacte laders van Schäffer behouden hun waarden doorheen de jaren en zijn zelfs als tweedehandsmachines zeer gegeerd.

SCHÄFFER 2028-2: DE COMPACTE KRACHTPATSER MET AUTOMATISCHE STURING

In deze klasse bestaan er nauwelijks andere laders die het qua stuwkracht en vinnigheid tegen de 2028-2 van Schäffer kunnen opnemen. Het vermogen van de Kubota-dieselmotor wordt door de hydrostatische aandrijving en de originele Schäffer-assen volledig in stuwkracht omgezet. Dankzij de automatische sturing wordt het toerental van de dieselmotor voortdurend en automatisch aangepast aan de vereiste kracht. Zodoende kan de motor niet vastlopen; hij draait steeds aan het ideale toerental. De impulsen op het gaspedaal worden onmiddellijk omgezet; de laders reageren nauwgezet. In vergelijking met de vorige modellen werd de stuwkracht, dankzij de toepassing van de nieuwste aandrijvingsonderdelen, nogmaals verbeterd. De 2028-2 Schäffer-lader: kan meer dan wat u denkt...

SPT

Ook nieuw is de elektronisch gestuurde Schäffer Power Transmission (SPT) tractie-aandrijving. Het wordt voor het eerst in deze machineklasse in de 2028-2 gebruikt en heeft zich al gevestigd in de machines van de grotere Schäffer-modelserie. De aandrijfhydrauliek is aangepast aan de koppelkarakteristiek van de dieselmotor. Voor de bestuurder zijn er een aantal voordelen: de bedrijfskosten worden verlaagd omdat de efficiëntie toeneemt en het brandstofverbruik wordt verlaagd. Daardoor is starten heuvelopwaarts veel gemakkelijker, en is de kans op achteruit rijden quasi onbestaand. Een ander voordeel: de optioneel verkrijgbare potentiometer neemt de taak van een cruise control op zich. De lader handhaaft automatisch en onafhankelijk van het motortoerental een constant toerental - een groot gemak bij het werken met voederbakken, stroverdelers, maaiers of veegmachines. SPT is standaard op de **2028-2, 2630, 2630 SLT, 3630, 3650, 3650 SLT en 4670**.

DE NIEUWE SCHÄFFER 2628: PUUR RIJPLEZIER

Met de nieuwe Schäffer 2628 werd een lader ontwikkeld die tot de soepelste en wendbaarste van zijn klasse behoort. De reden daarvoor is het aandrijfconcept waarvan de hogedruk axiale zuigerpomp het hart is. Deze heeft de capaciteit om het vermogen van 18,5 kW/25 pk van de Kubota motor om te vormen in 510 bar hydraulische kracht. Die verleent de 2628 buitengewoon flexibele en vinnige prestaties, met een sterke versnelling tot 20 km/u. De hogedruk-aandrijving zorgt zelfs zonder cardanas voor sterke stuwkracht. Dit wordt ondersteunt door de assen met 5 boringen, die door de aangepaste overbrengingsverhouding het rendement van de aandrijving nog verder opdrijven en zodoende het brandstofverbruik verminderen.
Dankzij de hoge werkdruk kan het nodige oliedebiet voor de aandrijving en de werkhydraulica eveneens gereduceerd worden. Het positieve gevolg hiervan is weerom een toename van het rendement van de machine. En dit zorgt op z'n beurt voor een efficiënte en brandstof besparende werking van de lader. De energie efficiente axiale zuigermotoren zijn ontworpen voor een maximale snelheid van 3.700 toeren per minuut, maar werken alleen met 800 toeren per minuut. Deze relatief lage spanning zorgt voor een lange levensduur.

De motorkap kan naar voren geopend worden. Hierdoor zijn alle onderhoudspunten vanaf de beide zijden van de machine gemakkelijk te bereiken.

De ergonomie van de lader is eveneens uitstekend. De bestuurder heeft ondanks de compacte machineafmetingen toch veel ruimte. Dankzij de optimale plaatsing van de joystick en het stuur kan hij nog comfortabeler werken.

SCHÄFFER 2630

2630: EFFICIËNTIE, WENDBAARHEID EN RIJCOMFORT ALS STANDAARD

HTF SPT

De nieuwe 2630 is een 18,5 kW / 25 pk sterke lader die een hogedrukaandrijvingsconcept combineert met een elektronisch geregelde aandrijving. Kubota's 3-cilindermotor heeft een cilinderinhoud van 1,7 liter met directe injectie. Deze combinatie maakt de motor bijzonder krachtig en maakt het mogelijk om hetmotortoerental met 27% te verlagen in vergelijking met zijn voorganger. Dit maakt aanzienlijk stiller werken mogelijk en vermindert ook het brandstofverbruik met 10%. Net als de 2628 werkt de 2630 met een werkdruk van 510 bar, wat ook zorgt voor een hogere efficiëntie van de machine. Bij de 20 km / u-lader zorgt een cardanas voor krachtoverbrenging op de vooras, waardoor hoge stuwkracht wordt gegarandeerd. Dit wordt ondersteund door de nieuwe 6-gaats assen, die dankzij hun aangepaste overbrengingsverhouding de efficiëntie van de aandrijving verder verhogen en dus het brandstofverbruik verlagen.

HTF, of 'High Traction Force', regelt automatisch de stuwkracht zodat de lader de hoogst mogelijke stuwkracht kan leveren zelfs in een hoge versnelling. HTF gebruikt een nieuwe axiale zuigergebogen hydrostatische motor die de snelheid automatisch regelt, afhankelijk van de gevraagde tractie. Dit is vooral handig in het opwaartse wegrijden zodat de bestuurder niet naar de eerste versnelling hoeft te schakelen.

HTF komt goed tot zijn recht bij het graven, laden en vervoeren van alle materialen. Als er meer stuwkracht nodig is, past de hydrostatische motor zich automatisch aan, zonder dat de bestuurder handmatig hoeft in te grijpen.
Dit betekent dat het meeste werk in een snelle versnelling kan worden uitgevoerd, het rijcomfort verhogen en het werk versnellen. HTF zit standaard op de **2630, 2630 SLT, 3630, 3650, 3650 SLT** en **4670**.

Voordelen:

- Zeer hoge stuwkracht
- Bij het bergop rijden hoeft u niet handmatig terug te schakelen
- Zelfs bij hoge snelheid is de maximale stuwkracht altijd beschikbaar, b.v. bij graven en scheppen op diverse terreinen.
- Verbeterde duwkracht, rijcomfort en sneller werken

DE NIEUWE 3650: COMPACTE LADER OP MAAT

Met twee verschillende motoren, hefhoogtes en snelheden, kan de 3650 optimaal op de wensen van de klant worden afgestemd. De 3650 is uitgerust met een Kubota dieselmotor van 28 kW (38 pk). De machine is optioneel verkrijgbaar met een vermogen van 37 kW (50 pk). De moderne 3 cilinder motor heeft een cilinder capaciteit van 1.8l en is enorm krachtig. Dit hoge koppel van maximaal 151NM wordt ontwikkeld op een relatief laag toerental van 1.600tpm en verhoogt de output met 28%. Dit resulteert in een merkbaar lager geluidsniveau en brandstofverbruik.

Conformiteit met Stage V wordt bereikt door middel van een dieseloxidatie katalysator (DOC) en dieselpartikelfilter (DPF), die resulteert in een aanzienlijke vermindering van de uitstoot ten opzichte van het vorige model en een bijna volledige retentie van roetdeeltjes in de roetfilter.

Rijcomfort wordt verzekerd door de automatische 'High Traction Force '(HTF) stuwkrachtregeling en de elektronisch geregelde Schäffer krachtoverbrenging (SPT). De 2,7 t - 2,85 t zware machine biedt een breed scala aan uitrustingsmogelijkheden. De lader is verkrijgbaar met een beschermend dak of een kabine. Naast de mogelijkheid van twee motoren is de lader ook verkrijgbaar in twee snelheden (20/30 km / u) en met twee hefhoogtes (2,95 / 3,20 m). Deze machine is ook beschikbaar als SLT-versie met een bijzonder lage Dakhoogte van 2,04 m.

Met een totale hoogte vanaf 2,04 m is de 3650 SLT bijzonder compact.

Het Schäffer voordeel

Alle scharnierende pendelverbindingen van de compacte klasse zijn volledig onderhoudsvrij. Daarom bieden wij u garantie voor dit onderdeel van max. 3 jaar of max. 3000 werkuren.

DE 3650/4600-SERIE VAN SCHÄFFER: VOORDELEN IN EEN OOGOPSLAG

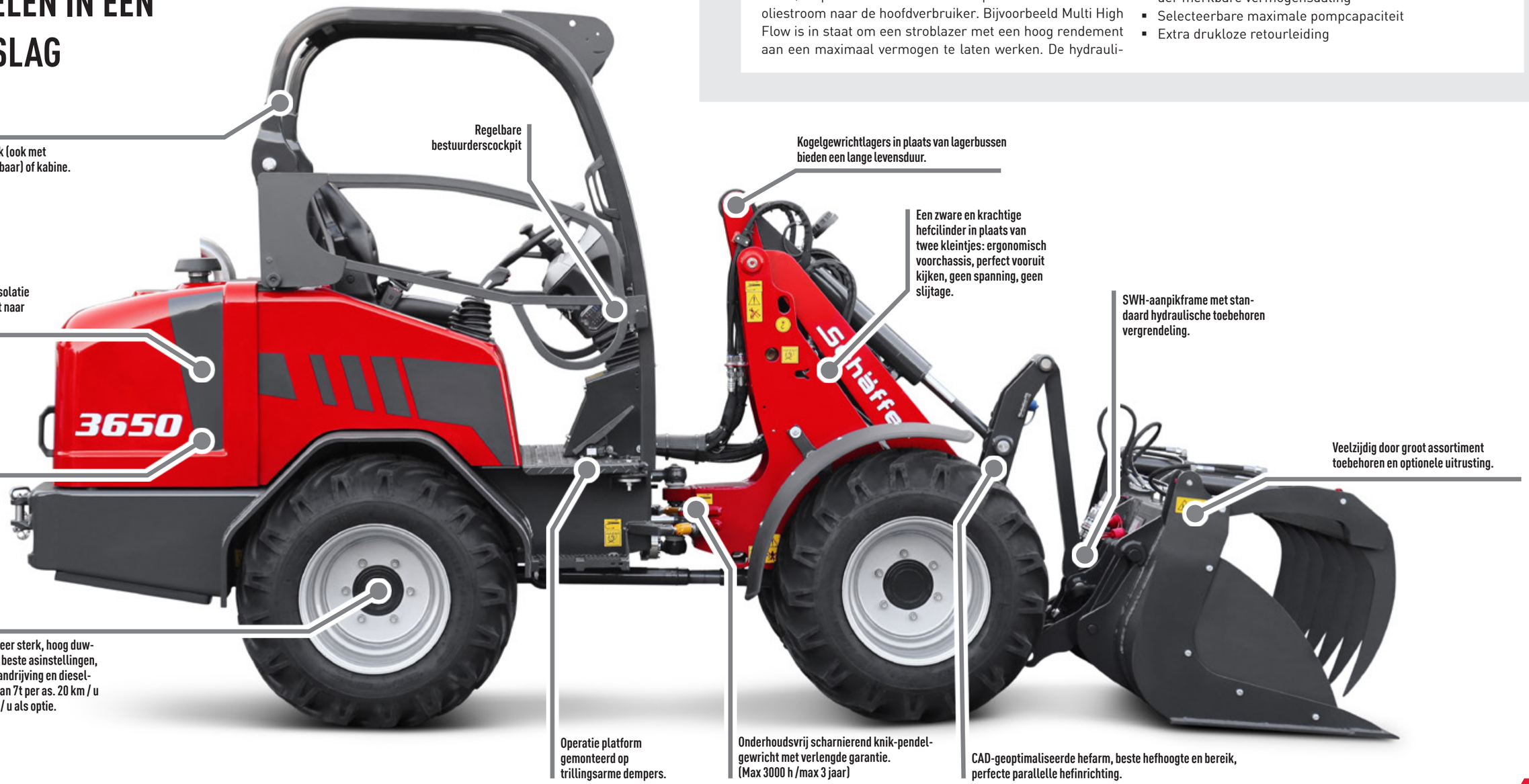

MULTI HIGH FLOW: MAXIMALE KRACHTSTROOM NAAR AANBOUWDELEN EN AFSTANDSBEDIENINGEN

Het nieuwe Multi High Flow (MHF) hydraulisch systeem is een optie voor de Schäffer 3650 en 4670 wielladers, dat de veelzijdigheid van deze machines toeneemt. Het levert een oliestroom van maar liefst 81l/min (3650) of 108l/min (4670) en het MHF-systeem Drijft de aanbouwdelen aan die een zeer hoge oliestroom vereisen naar de externe koppelingen. Toch is er meer bij Schäffer Multi High Systeem!
Enerzijds is het systeem ook geschikt voor bediening van aanbouwdelen die minder energie verbruiken en dit door het verminderen van de oliestroom; aan de andere kant drijft het hydraulische aanbouwdelen aan en de reguliere lift/drop-functies zonder een drop-in te veroorzaken de oliestroom naar de hoofdverbruiker. Bijvoorbeeld Multi High Flow is in staat om een stroblazer met een hoog rendement aan een maximaal vermogen te laten werken. De hydraulische en de laadarm bediening kan allemaal op dezelfde tijd. In deze toepassingen maakt de machine: maximale benutting van het enorme potentieel van MHF – allemaal gemakkelijk te bedienen vanaf de joystick. Verder, de retourolieleiding op deze machines dient ook als extra drukvrije retour. MHF is als optie verkrijgbaar op de modellen **3650** en **4670**.

Voordelen:

- Hogere oliestroom, vergroot de veelzijdigheid van deze machine
- Bedient gelijktijdig meerdere hydraulische functies zonder merkbare vermogensdaling
- Selecteerbare maximale pompcapaciteit
- Extra drukloze retourleiding

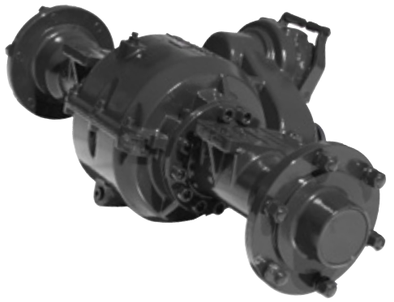

Schäffer-assen – stabiele veiligheid

De Schäffer- assen zijn optimaal op de respectievelijke lader afgestemd. De kracht van de hydrostatische aandrijving wordt omgezet in onbegrensde stuwkracht. In deze klasse bestaan er nauwelijks krachtigere assen als de Schäffer met 6 boringen en 70 mm dikke aandrijfassen. De automatische stuwkrachtregeling van de HTF-aandrijving (High Traction Force) levert steeds de hoogst mogelijke stuwkracht, zelfs bij ijlgangsnelheid. De druk van de hydraulische aandrijving is erg hoog, evenals de efficiëntie.

De Schäffer “Easy-Brake”: daar kan u op vertrouwen

Alle Schäffer laders met cardanas zijn ook uitgerust met de “Easy-Brake” lamellenrem. De schijven lopen in een hermetisch afgesloten oliebad en zijn zodoende beschermd tegen vochtigheid en vuil. Het resultaat is een absoluut slijtage-vrije en onderhoudsarme werking. De remmen hebben onder alle bedrijfsomstandigheden een betrouwbare werking. Hun perfecte doseerbaarheid is even overtuigend als hun sterke remcapaciteit.

PURE ERGONOMIE

COMFORTABEL WERKEN WORDT SIMPEL

De cabine van de 4670 vormt een zeer ergonomische werkplek. Hier blijft de bestuurder fit, zelfs na lange werkdagen. Alle bedienings- en controle-instrumenten zijn overzichtelijk en gebruiksvriendelijk geplaatst. De comfortabele zetel en de optimale beenruimte laten niets te wensen over. De royaal grote beglazing bieden de bestuurder perfect panoramisch uitzicht op de werktuigen en de rangeerzone. Alle hydraulische functies kunnen in de joystick verenigd worden en maken een precieze en gevoelige één-hendel-besturing mogelijk. De linkerhand kan steeds op het stuur blijven.

Perfecte zichtbaarheid naar boven dankzij het zonnescherm.

CABINE-UITRUSTING VAN DE 4670:

Gewatteerde armsteun achter joystick

gecentraliseerd schakelaarsveld, stopcontact met gelijkstroom

Multifunctionele joystick

Flessenhouder, batterij-hoofdschakelaar

TECHNISCHE GEGEVENS

	2020	2024	2028-2	2628
Motor	3 cilinder dieselmotor Kubota D722, 15 kW (20 pk)	3 cilinder dieselmotor Kubota D1105, 18,5 kW (25 pk)	3 cilinder dieselmotor Kubota D1105, 18,5 kW (25 pk)	3 cilinder dieselmotor Kubota D1105, 18,5 kW (25 pk)
Uitlaatgasbehandeling / emissie niveau	- / stage V			
Aandrijvingshydraulica	hydraulisch		hydrostatisch–automatisch	
Banden	7.00 - 12 AS	7.00 - 12 AS Optie I 27 x 8.50 - 15 SKD Optie II 27 x 10.5 - 15 SKD Optie III 26x 12.00- 12	7.00 - 12 AS Optie I 27 x 8.50 - 15 SKD Optie II 27 x 10.5 - 15 SKD Optie III 26x 12.00- 12	10.0/75-15.3 AS Optie I 27x10.5-15 SKD
Bedrijfsrem	mechanische trommelrem		hydrostatische en mechanische trommelrem	
Parkeerrem	mechanische trommelrem			
Werkhydraulica Vermogen/Druk	Debiet: 31 l/min Werkdruk: 180 bar	Debiet: 33 l/min Werkdruk: 200 bar	Debiet: vanaf 33 l/min Werkdruk: 200 bar	Debiet: vanaf 33 l/min Werkdruk: 200 bar
Besturing	volledig hydraulische pendelknik besturing			
Bedrijfsgewicht	1.400 kg	1.700 kg	1.760 kg	1.850 kg
Hefkracht	1.200 kg	1.400 kg	1.500 kg	1.600 kg
Kieplast, recht*1 Palethefvork Laadbak	 605 - 749 kg 728 - 871 kg	 622 - 786 kg 829 - 973 kg	 675 - 841 kg 832 - 976 kg	 789 - 941 kg 1.041 - 1.191 kg
Kieplast, geknikt*1 Palethefvork Laadbak	 265 kg 350 kg	 320 kg 410 kg	 375 kg 505 kg	 465 kg 580 kg
Nuttige last Palethefvork, effen ondergr.*2 Palethefvork, oneff. ondergr.*2 Laadbak*3	 212 kg 159 kg 175 kg	 256 kg 192 kg 205 kg	 300 kg 225 kg 252,5 kg	 372 kg 279 kg 290 kg
Assen	Originele Schäffer-assen, velgen met 4 boringen	Originele Schäffer-assen, velgen met 5 boringen	Originele Schäffer-assen, velgen met 5 boringen	Originele Schäffer-assen, velgen met 5 boringen
Snelheid	12 km/u	12 km/u	15 km/u	20 km/u
elektr. systeem	Bedrijfsspanning: 12 V			
Inhoud	Brandstof: 18 l Hydraulische olie: 26 l	Brandstof: 23 l Hydraulische olie: 30 l	Brandstof: 23 l Hydraulische olie: 30 l	Brandstof: 23 l Hydraulische olie: 30 l
Geluidsdrukniveau LpA	84 dB(A)	84 dB(A)	83 dB(A)	84 dB(A)
Geluidsvermogen gegarandeerd LwA gemiddeld LwA	 101 dB(A) 98 dB(A)	 101 dB(A) 98 dB(A)	 101 dB(A) 98 dB(A)	 101 dB(A) 98 dB(A)
Hand-, armvibratie*4	< 2,5 m/s²			
Lichaamsvibratie*4	< 0,5 m/s²			
HTF	-	-	-	-
SPT	-	-	X	-
MHF	-	-	-	-
eco Mode	-	-	-	-

*1 volgens ISO 8313 *2 volgens EN 474-3 *3 volgens ISO 14397-1 *4 volgens ISO 8041 X = standaarduitrusting

De maat van de banden en complementaire uitrusting wijzigen het bedrijfsgewicht, de kieplast en de nuttige last.

	2630	3630	3650	4670
Motor	3 cilinder dieselmotor Kubota D1703-M-Di, 18,5 kW (25 pk)	3 cilinder dieselmotor Kubota D1703-M-Di, 18,5 kW (25 pk)	3 cilinder dieselmotor Kubota D1803-CR(-T), 28 kW (38 pk) / 37 kW (50 pk)	4 cilinder dieselmotor Kubota V2403-CR(-T), 37,4 kW (51 pk) / 48,6 kW (66 pk)
Uitlaatgasbehandeling / emissie niveau	- / stage V		Katalysator, partikel, stage V	
Aandrijvingshydraulica	hydrostatisch–automatisch, HTF			
Banden	10.0/75 - 15.3 AS Optie I 27 x 10.5 - 15 Optie II 31x 15.5 - 15	10.0/75-15.3 AS/MPT/SKD Optie I 31x15.5-15	10.0/75 - 15.3 AS / MPT / SKD Optie I 31x 15.5 - 15 Optie II 15.0/55-17 Option III 11.5/80-15.3	11.5/80 - 15.3 AS Optie I 15.0/55 - 17 Optie II 425/55 R17
Bedrijfsrem	Combirem, hydrostatisch en via lamellenrem			
Parkeerrem	Lamellenrem in oliebad			
Werkhydraulica Vermogen/Druk	Debiet: vanaf 37 l/min Werkdruk: 200 bar	Debiet: vanaf 37 l/min Werkdruk: 200 bar	Debiet: vanaf 46 l/min Werkdruk: 200 bar	Debiet: vanaf 51 l/min Werkdruk: 200 bar
Besturing	volledig hydraulische pendelknik besturing			
Bedrijfsgewicht	2.100 kg / 2.300 kg met cabine	2.300 kg	2.700 kg / 2.850 kg met cabine	3.100 kg / 3.300 kg met cabine
Hefkracht	1.700 kg	1.700 kg	2.000 kg	2.300 kg
Kieplast, recht*1 Palethefvork Laadbak	 895 - 1.124 kg 1.110 - 1.381 kg	 1.048 - 1.321 kg 1.395 - 1.717 kg	 1.267 - 1.580 kg 1.523 - 1.845 kg	 1.783 - 1.913 kg 2.110 - 2.301 kg
Kieplast, geknikt*1 Palethefvork Laadbak	 609 kg 799 kg	 710 kg 865 kg	 750 kg 950 kg	 1.340 kg 1.570 kg
Nuttige last Palethefvork, effen ondergr.*2 Palethefvork, oneff. ondergr.*2 Laadbak*3	 487 kg 365 kg 399 kg	 568 kg 426 kg 433 kg	 600 kg 450 kg 475 kg	 1.072 kg 804 kg 785 kg
Assen	Originele Schäffer assen, velg met 6 boringen Optioneel: zelfsperdifferentieël			
Snelheid	20 km/u met 2 versnellingen schakelbaar onder last	20 km/u met 2 versnellingen schakelbaar onder last	20 km/u met 2 versnellingen schakelbaar onder last, Optie: 30 km/u	20 km/u met 2 versnellingen schakelbaar onder last, Optie: 30 km/u
elektr. systeem	Bedrijfsspanning: 12 V			
Inhoud	Brandstof: 40 l Hydraulische olie: 30 l	Brandstof: 40 l Hydraulische olie: 45 l	Brandstof: 50 l Hydraulische olie: 48 l	Brandstof: 85 l Hydraulische olie: 62 l
Geluidsdrukniveau LpA	82 dB(A)	83 dB(A)	85 dB(A)	85 dB(A)
Geluidsvermogen gegarandeerd LwA gemiddeld LwA	 101 db(A) 101 db(A)	 101 db(A) 100 db(A)	 101 db(A) 100 db(A)	 101 db(A) 100 db(A)
Hand-, armvibratie*4	< 2,5 m/s²			
Lichaamsvibratie*4	< 0,5 m/s²			
HTF	X	X	X	X
SPT	X	X	X	X
MHF	-	-	○	○
eco Mode	-	-	X	X

*1 volgens ISO 8313 *2 volgens EN 474-3 *3 volgens ISO 14397-1 *4 volgens ISO 8041 X = standaarduitrusting ○ = optionele uitrusting

De maat van de banden en complementaire uitrusting wijzigen het bedrijfsgewicht, de kieplast en de nuttige last.

AFMETINGEN

		2020	2024	2028-2	2628
A	Wielbasis [mm]	1.375	1.375	1.405	1.445
B	Chassislengte [mm]	2.600	2.780	2.810	2.850
C	Totale lengte met standaard laadbak [mm]	3.330	3.530	3.560	3.550
D	Graafdiepte [mm]	110	110	110	110
E	Werkhoogte max. [mm]	3.180	3.460 / 3.720*	3.460 / 3.720*	3.590 / 3.850*
F	Rotatiepunt laadbak max. [mm]	2.470	2.800 / 3.060*	2.800 / 3.060*	2.880 / 3.110*
G	Laadhoogte met palethefvork [mm]	2.335	2.560 / 2.920*	2.560 / 2.920*	2.750 / 2.980*
H	Uitkiephoogte max. [mm]	1.710	1.965 / 2.265*	1.965 / 2.265*	2.170 / 2.400*
I	Hoogte voorwagen [mm]	1.540	1.600 / 1.725*	1.600 / 1.725*	1.680 / 1.805*
J	Uitkiepbreedte [mm]	580	440	440	560
K	Zithoogte [mm]	1.020	1.055	1.055	1.160
L	Hoogte veiligheidsdak [mm] Hoogte cabine [mm]	2.100 –	2.100 –	2.100 –	2.200 –
N	Totale breedte [mm]	795 - 1.000	905 - 1.250	905 - 1.250	1.060 - 1.260
O	Draaicirkelstraal binnen [mm]	940	900	820	820
P	Draaicirkelstraal buiten [mm]	1.735	1.795	1.715	1.880
Q	Buitenstraal met standaard laadbak [mm]	2.020	2.185	2.105	2.330

* Option: hogere hefhoogte

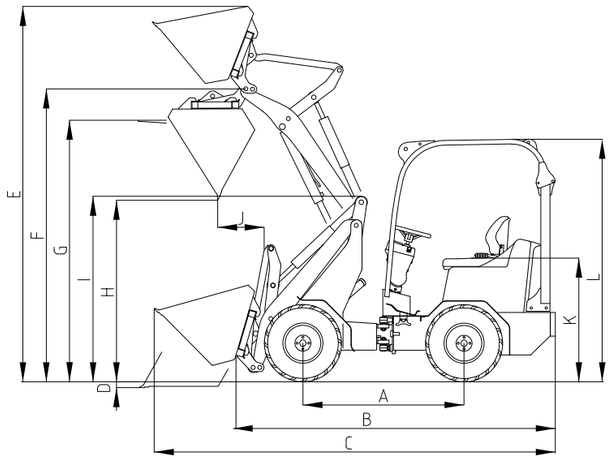

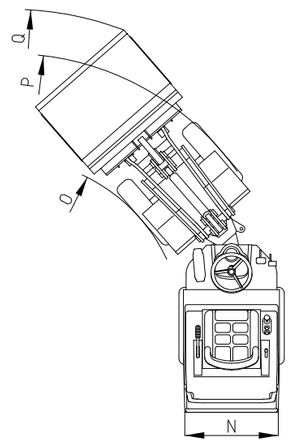

		2630	3630	3650	4670
A	Wielbasis [mm]	1.470	1.745	1.800	1.840
B	Chassislengte [mm]	2.950	3.315	3.485	3.710
C	Totale lengte met standaard laadbak [mm]	3.695	4.110	4.185	4.530
D	Graafdiepte [mm]	110	110	90	130
E	Werkhoogte max. [mm]	3.565 / 3.795*	3.565 / 3.795*	3.550 / 3.890*	4.100
F	Rotatiepunt laadbak max. [mm]	2.880 / 3.110*	2.880 / 3.110*	2.950 / 3.200*	3.250
G	Laadhoogte met palethefvork [mm]	2.675 / 3.005*	2.675 / 3.005*	2.810 / 3.060*	3.070
H	Uitkiephoogte max. [mm]	2.090 / 2.345*	2.090 / 2.345*	2.140 / 2.390*	2.420
I	Hoogte voorwagen [mm]	1.675 / 1.775*	1.675 / 1.775*	1.700 / 1.800*	1.850
J	Uitkiepbreedte [mm]	590	590	470	300
K	Zithoogte [mm]	1.160	1.226	1.226	1.270
L	Hoogte veiligheidsdak [mm] Hoogte cabine [mm]	2.190 2.140	2.230 –	2.230 2.150	2.270 2.270
N	Totale breedte [mm]	1.020 - 1.300	1.200 - 1.370	1.100 -1.570	1.220 - 1.730
O	Draaicirkelstraal binnen [mm]	1.020	1.020	1.230	1.390
P	Draaicirkelstraal buiten [mm]	2.040	2.220	2.330	2.610
Q	Buitenstraal met standaard laadbak [mm]	2.400	2.400	3.020	2.960

* Option: hogere hefhoogte

Alle technische gegevens in deze brochure betreffen standaard modellen en beschrijven de standaard functies. De beschikbare uitrustingen, accessoires, opties en overeenkomstige functies van de producten zijn afhankelijk van het model, de lokale omstandigheden en klant-specifieke vereisten (zo worden bv. de maximale waarden voor kiep- en nuttige lasten alleen met toevoeging van aanvullende ballast bereikt). De afbeeldingen kunnen niet genoemde of niet standaard verkrijgbare producten of uitrustingen tonen. De beschrijvingen, afmetingen, afbeeldingen, gewichtsinformatie en technische gegevens stemmen overeen met de stand der techniek op datum van afdruk en houden geen enkele verplichting in. Wegens de voortdurende ontwikkeling van onze producten zijn onaangekondigde wijzigingen op het gebied van de structurele constructie, de uitrusting, het uitzicht en de techniek voorbehouden. In geval van twijfel over het prestatievermogen of de werkingswijze van onze producten in aanwezigheid van bijzondere omstandigheden bevelen wij aan testwerkzaamheden uit te voeren bij zorgvuldig gecontroleerde voorwaarden. Ondanks alle mogelijke voorzorgsmaatregelen kunnen wij verschillen in de afbeeldingen of afmetingen, berekenings- of drukfouten of onvolledigheden in deze brochure niet uitsluiten. Om die reden kunnen wij niet verantwoordelijk worden gesteld voor dergelijke fouten of onvolledigheden van de informatie die in deze brochure is vervat. Wij garanderen de onberispelijke functionaliteit van onze producten in het kader van onze algemene commerciële bepalingen. Garantievoorwaarden die deze bepalingen overtreffen worden principieel niet toegekend. Verantwoordelijkheden die onze algemene commerciële bepalingen overtreffen zijn derhalve uitgesloten.

SCHÄFFER COMPACTE LADERS - LAGE DOORRIJHOOGTE, OP VOLLE KRACHT

Bij Schäffer staat de SLT-productfamilie voor laders die dankzij hun speciale lage bouwhoogte ook in ruimtes met een laag plafond kunnen presteren. De 2024 SLT is een van de meest compacte knikladers met een totale hoogte van 1,90 m en een minimale breedte van 90,5 cm. Deze krachtpatser, die ongeveer 1,75 t weegt, is ideaal voor gebruik onder lage daken met weinig ruimte rondom. Met een kiplast van 920 kg worden ook zware kuilbalen veilig verplaatst. Het beschermende effect van de veiligheidsdaken zoals bijvoorbeeld voor vallende voorwerpen blijft gegarandeerd.

Het opklappen van het dak , zoals bij andere merken is niet meer nodig. De 2028 SLT is uitgerust met een hydrostatische aandrijving en levert de hoge stuwkracht die kenmerkend is voor alle Schäffer-laders.
De 2630 SLT en 3650 SLT bieden nog meer vermogen met even compacte afmetingen dankzij de hydrostatische hoge druk pompen en hydromotor, HTF (High Traction Force) en SPT (Schäffer Power Transmission). Met een topsnelheid van respectievelijk 20 km/u, 30 km/u (optie) bieden ze de beste wendbaarheid in het SLT-gamma.

De voorste en achterste motorkap van de 2028 SLT zijn gemakkelijk te openen. Onderhoudswerkzaamheden worden aanzienlijk vergema kkelijkt door de gemakkelijke toegang.

SCHÄFFER SLT

TECHNISCHE GEGEVENS

SCHÄFFER SLT

	2024 SLT	2028 SLT	2630 SLT	3650 SLT
Motor	3 cilinder dieselmotor Kubota D1105, 18,5 kW (25 pk)	3 cilinder dieselmotor Kubota D1105, 18,5 kW (25 pk)	3 cilinder dieselmotor Kubota D1703-M-Di, 18,5 kW (25 pk)	3 cilinder dieselmotor Kubota D1803-CR(-T), 28 kW (38 pk) / 37 kW (50 pk)
Uitlaatgasbehandeling / emissie niveau	- / stage V			Katalysator, partikel, stage V
Aandrijvingshydraulica	hydraulisch	hydrostatisch–automatisch	hydrostatisch–automatisch, HTF	hydrostatisch–automatisch, HTF
Banden	7.00-12 AS Optie I 27x8.50-15 SKD Optie II 27x10.5-15 SKD Optie III 26x12.00-12	7.00-12 AS Optie I 27x8.50-15 SKD Optie II 27x10.5-15 SKD Optie III 26x12.00-12	10.0/75 - 15.3 AS / MPT / SKD Optie I 27x10.5-15 Optie II 31x15.5-15	10.0/75 - 15.3 AS / MPT / SKD Optie I 31x15.5-15 Optie II 15.0/55-17 Optie III 11.5/80-15.3
Bedrijfsrem	mechanische trommelrem	hydrostatische en mechanische trommelrem	Combirem, hydrostatisch en via lamellenrem	
Parkeerrem	mechanische trommelrem		Lamellenrem in oliebad	
Werkhydraulica Vermogen/Druk	Debiet: 33 l/min Werkdruk: 200 bar	Debiet: vanaf 33 l/min Werkdruk: 200 bar	Debiet: vanaf 37 l/min Werkdruk: 200 bar	Debiet: vanaf 46 l/min Werkdruk: 200 bar
Besturing	volledig hydraulische pendelknik besturing			
Bedrijfsgewicht	1.750 kg	1.800 kg	2.380 kg / 2.445 kg met cabine	2.700 kg
Hefkracht	1.400 kg	1.500 kg	1.700 kg	2.000 kg
Kieplast, recht*1 Palethefvork Laadbak	787 - 939 kg 1.037 - 1.187 kg	787 - 939 kg 1.037 - 1.187 kg	1.048 - 1.321 kg 1.395 - 1.717 kg	1.267 - 1.580 kg 1.523 - 1.845 kg
Kieplast, geknikt*1 Palethefvork Laadbak	430 kg 620 kg	430 kg 620 kg	550 kg 715 kg	750 kg 965 kg
Nuttige last Palethefvork, effen ondergr.*2 Palethefvork, oneff. ondergr.*2 Laadbak*3	344 kg 258 kg 310 kg	344 kg 258 kg 310 kg	440 kg 330 kg 358 kg	600 kg 450 kg 483 kg
Assen	Originele Schäffer-assen, velgen met 5 boringen		Originele Schäffer assen, velg met 6 boringen Optioneel: zelfsperdifferentieël	
Snelheid	12 km/u	15 km/u	20 km/u, 2 versnellingen onder last schakelbaar	20 km/h, 2 versnellingen onder last schakelbaar, Optie: 30 km/u
elektr. systeem	Bedrijfsspanning: 12 V			
Inhoud	Brandstof: 23 l Hydraulische olie: 30 l	Brandstof: 23 l Hydraulische olie: 30 l	Brandstof: 40 l Hydraulische olie: 30 l	Brandstof: 50 l Hydraulische olie: 48 l
Geluidsdrukniveau LpA	83 dB(A)	83 dB(A)	83 dB(A)	85 dB(A)
Geluidsvermogen gegarandeerd LwA gemiddeld LwA	101 db(A) 98 db(A)	101 dB(A) 98 dB(A)	101 dB(A) 100 db(A)	101 dB(A) 100 db(A)
Hand-, armvibratie*4	< 2,5 m/s²			
Lichaamsvibratie*4	< 0,5 m/s²			
HTF	-	-	X	X
SPT	-	-	X	X
eco Mode	-	-	-	X

*1 volgens ISO 8313 *2 volgens EN 474-3 *3 volgens ISO 14397-1 *4 volgens ISO 8041

De maat van de banden en complementaire uitrusting wijzigen het bedrijfsgewicht, de kieplast en de nuttige last.

AFMETINGEN

SCHÄFFER SLT

		2024 SLT	2028 SLT	2630 SLT	3650 SLT
A	Wielbasis [mm]	1.640	1.640	1.650	1.800
B	Chassislengte [mm]	3.160	3.160	3.230	3.485
C	Totale lengte met standaard laadbak [mm]	3.630	3.630	4.025	4.185
D	Graafdiepte [mm]	110	110	90	90
E	Werkhoogte max. [mm]	3.460	3.460	3.800	3.550
F	Rotatiepunt laadbak max. [mm]	2.800	2.800	2.880	2.950
G	Laadhoogte met palethefvork [mm]	2.600	2.600	2.680	2.810
H	Uitkiephoogte max. [mm]	1.965	1.965	2.045	2.140
I	Hoogte voorwagen [mm]	1.600	1.600	1.790	1.700
J	Uitkiepbreedte [mm]	440	440	470	560
K	Zithoogte [mm]	910	910	995	1.226
L	Hoogte veiligheidsdak [mm] Hoogte cabine [mm]	1.900 1.900	1.900 1.900	1.980 1.980	2.035 –
N	Totale breedte [mm]	905 - 1.250	905 - 1.250	1.020 - 1.300	1.100 - 1.570
O	Draaicirkelstraal binnen [mm]	1.375	1.375	1.350	1.230
P	Draaicirkelstraal buiten [mm]	2.270	2.270	2.370	2.330
Q	Buitenstraal met standaard laadbak [mm]	2.690	2.690	2.700	3.020

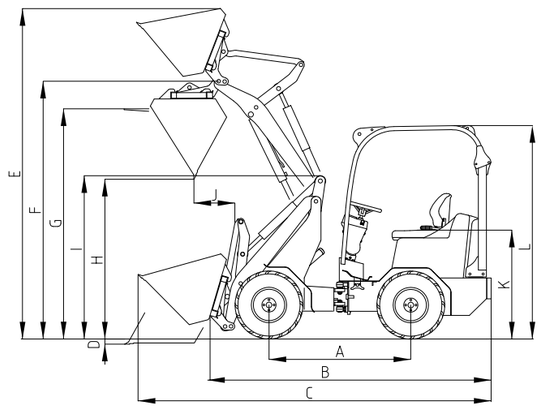

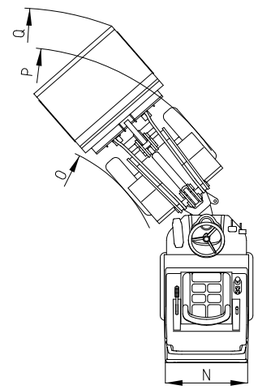

Alle technische gegevens in deze brochure betreffen standaard modellen en beschrijven de standaard functies. De beschikbare uitrustingen, accessoires, opties en overeenkomstige functies van de producten zijn afhankelijk van het model, de lokale omstandigheden en klant-specifieke vereisten (zo worden bv. de maximale waarden voor kiep- en nuttige lasten alleen met toevoeging van aanvullende ballast bereikt). De afbeeldingen kunnen niet genoemde of niet standaard verkrijgbare producten of uitrustingen tonen. De beschrijvingen, afmetingen, afbeeldingen, gewichtsinformatie en technische gegevens stemmen overeen met de stand der techniek op datum van afdruk en houden geen enkele verplichting in. Wegens de voortdurende ontwikkeling van onze producten zijn onaangekondigde wijzigingen op het gebied van de structurele constructie, de uitrusting, het uitzicht en de techniek voorbehouden. In geval van twijfel over het prestatievermogen of de werkingswijze van onze producten in aanwezigheid van bijzondere omstandigheden bevelen wij aan testwerkzaamheden uit te voeren bij zorgvuldig gecontroleerde voorwaarden. Ondanks alle mogelijke voorzorgsmaatregelen kunnen wij verschillen in de afbeeldingen of afmetingen, berekenings- of drukfouten of onvolledigheden in deze brochure niet uitsluiten. Om die reden kunnen wij niet verantwoordelijk worden gesteld voor dergelijke fouten of onvolledigheden van de informatie die in deze brochure is vervat. Wij garanderen de onberispelijke functionaliteit van onze producten in het kader van onze algemene commerciële bepalingen. Garantievoorwaarden die deze bepalingen overtreffen worden principieel niet toegekend. Verantwoordelijkheden die onze algemene commerciële bepalingen overtreffen zijn derhalve uitgesloten.

made by SCHÄFFER

Schäffer biedt u een gamma met meer dan 30 verschillende modellen aan, die allen optimaal aan uw individuele vereisten kunnen aangepast worden. De toepassingsmogelijkheden van onze laders zijn veelvuldig: in land- of tuinbouw, op bouwwerven, in de industrie en de bedrijfswereld, in veestallen en opslagbedrijven – steeds is Schäffer de beste keuze.

De manier waarop Schäffer laders ontwikkelt, produceert en commercialiseert is uniek. Onze meer dan 60-jarige ervaring is de wezenlijke verschilfactor. Wij denken eerst en vooral aan de mensen, want wij willen hun werk veiliger, comfortabeler en lucratiever maken. Om dat te bereiken passen wij in onze hoofdzetel te Erwitte in Duitsland de modernste ontwikkelings- en fabricagetechnologieën toe. Maar tenslotte zijn het onze medewerkers die door middel van nauwe samenwerking met de gebruikers voortdurend nieuwe oplossingen creëren. Hun jarenlange activiteiten in het bedrijfsleven, gecombineerd met een onverzettelijke onderzoekersgeest vormen de basis van hun bijzondere bevoegdheid en ons wereldwijd succes.

De naam Schäffer staat niet alleen borg voor de unieke kwaliteit van onze producten. Hij staat eveneens voor buitengewone veiligheid en optimale service, die wij zowel in Duitsland als in Europa en de rest van de wereld garanderen.

Wanneer u een Schäffer-lader koopt is dat het begin van een duurzame relatie. Alleen met originele vervangingsonderdelen blijft uw machine doorheen de jaren 100 % Schäffer. En het is alleen op die manier dat de bedrijfszekerheid, die u nodig heeft en ook mag verwachten, gegarandeerd kan worden. Wij bieden u en onze service-partners een 24/24 toeleveringsservice, uiteraard 7 dagen per week en 365 dagen per jaar.

UW EXCLUSIEVE INVOERDER:

HEUSDENS Schäffer

Brustem Bedrijven Park
Lichtenberglaan 1001
3800 Sint Truiden

Tel. +32 (0) 11 68 38 99
Fax +32 (0) 11 68 31 65

www.schaffer.be
info@schaffer.be

Schäffer

Schäffer Maschinenfabrik GmbH
Auf den Thränen
D-59597 Erwitte

fon +49 (0)2943 9709-0
fax +49 (0)2943 9709-50

info@schaeffer.de

Available on the iPad App Store

WWW.SCHAEFFER.DE

0.5/08.21/WD. Technische wijzigingen voorbehouden. De aangegeven afmetingen zijn approximatief. Enkele afbeeldingen kunnen modellen met speciale uitvoeringen weergeven.